ТЕХНИКАЛЫҚ СИПАТТАМА

1271049 сатып алу бойынша
Төмендету бойынша ашық тендер тәсілімен

Лот № 2 (438-1 Т, 4582514) Қуат беру блогы

Тапсырыс беруші: ЖШС "KAP Technology"
Ұйымдастырушы: ЖШС "KAP Technology"

1. ТЖҚ қысқаша сипаттамасы

Атауы	**Мәні**
Жол нөмірі	438-1 Т
Атауы және қысқаша сипаттамасы	Қуат беру блогы, бағдарламанатын бақылаушыға арналған
ТЖҚЖС санаттың атауы	Адаптерлер, контроллерлер
Қосымша сипаттама	-
Саны	42.000
Өлшем бірлігі	Дана
Жеткізу орны	ҚАЗАҚСТАН, Шығыс Қазақстан облысы, Өскемен Қ.Ә., Өскемен қ., Восточно-Казахстанская область, г. Усть-Каменогорск, пр.Абая 102, Северная проходная АО "УМЗ", корп. 610, склад заказчика
Жеткізу шарттары	DDP
Жеткізу мерзімі	Шартқа қол қойылған күннен бастап 90 күнтізбелік күні
Төлем шарттары	Алдын ала төлем - 0%, Аралық төлем - 0%, Соңғы төлем - 100%

2. Сипаттамасы және талап етілетін функционалдық, техникалық, сапалық және пайдалану сипаттамалары

Сатып алынатын ТЖҚ жеке өндірушіге тиістілігін анықтайтын сипаттамалар бар қосымша жинақтау, қосымша жарақтандыру, біріздендіру немесе қолда бар тауарлармен үйлесімділікті қамтамасыз ету үшін, сондай-ақ одан әрі техникалық сүйемелдеу, сервистік қызмет көрсету және жөндеу, оның ішінде негізгі (орнатылған) жабдықтарды (қажет болған жағдайда) жоспарлы жөндеу, жұмыстарды және көрсетілетін қызметтерді сатып алу үшін

Техникалық сипаттама (сапалық, сандық)

Мақсаты: Үздіксіз қоректендіру модулі электр энергиясы ажыратылған немесе сапасы нашарлаған жағдайда негізгі қорек көзінен резервтік қорек көзіне көшуге арналған.

Моделі: 6EP1931-2DC21.

Тұрақты ток кернеуі номиналды мәні: 24 V

Кіріс кернеуінің сипаттамасы: тұрақты ток.

Кіріс кернеу диапазоны: 22 ... 29 В тұрақты ток.

Кіріс кернеуінің номиналды мәні 24 В болатын кіріс тогының номиналды мәні: 6 А.

Ең жоғары ток: 6,3 А.

Кірістірілген қауіпсіздік мүмкіндіктері: батареяның полярлығын өзгертуден қорғау, кіріс кернеуінің полярлығын өзгертуден қорғау, қысқа тұйықталудан қорғау.

Корпус ені: 50 мм.

Корпус биіктігі: 125 мм.

Корпустың тереңдігі: 125 мм.

Бекіту түрі: EN 60715 35x7,5/15 Профильді шинаға бекітіледі.

Зарядтау тогы 1 А, 2 А

Батареяның полярлығын өзгертуден қорғау

Кіріс кернеуінің полярлығын өзгертуден қорғау

Қалыпты жұмыс режиміне арналған индикатор: Қалыпты режим: жарық диоды жасыл (O.k.), "O.k." позициясындағы "Bat/o.k." ("o.k.") беспотенциалды коммутациялық байланыс: қуат көзінің кернеуі DC-USV модулінде орнатылған қосылу шегінен үлкен);

буфер дайын емес: жарық диоды қызыл (үзіліс), потенциалды емес "үзіліс / Bat" коммутациялық контактісі шамамен 0,25 Гц жиілікте ауысады;

Қуат көзі > 85%: жасыл жарық диоды (Bat>85%), "Bat>85" түйіспейтін контактісі жабық;

Контактілердің рұқсат етілген жүктеме қабілеті: 60 В/1 А тұрақты ток немесе 30 В /1 А айнымалы ток

Буферлік жұмыс режимін көрсету: буферлік режим: сары жарық диоды (Bat), әлеуетті

"Bat" күйінде "O.k./Bat"ауыстыру контактісі;

Ескерту: батарея кернеуі < 20,4 В Тұрақты ток кернеуі: қызыл жарық диоды (үзіліс), "үзіліс/Bat" позициясындағы "үзіліс / Bat" түйіспесі; қуат көзі > 85%: жасыл жарық диоды (Bat>85%), беспотенциалды жабу контактісі

"Bat>85" жабық

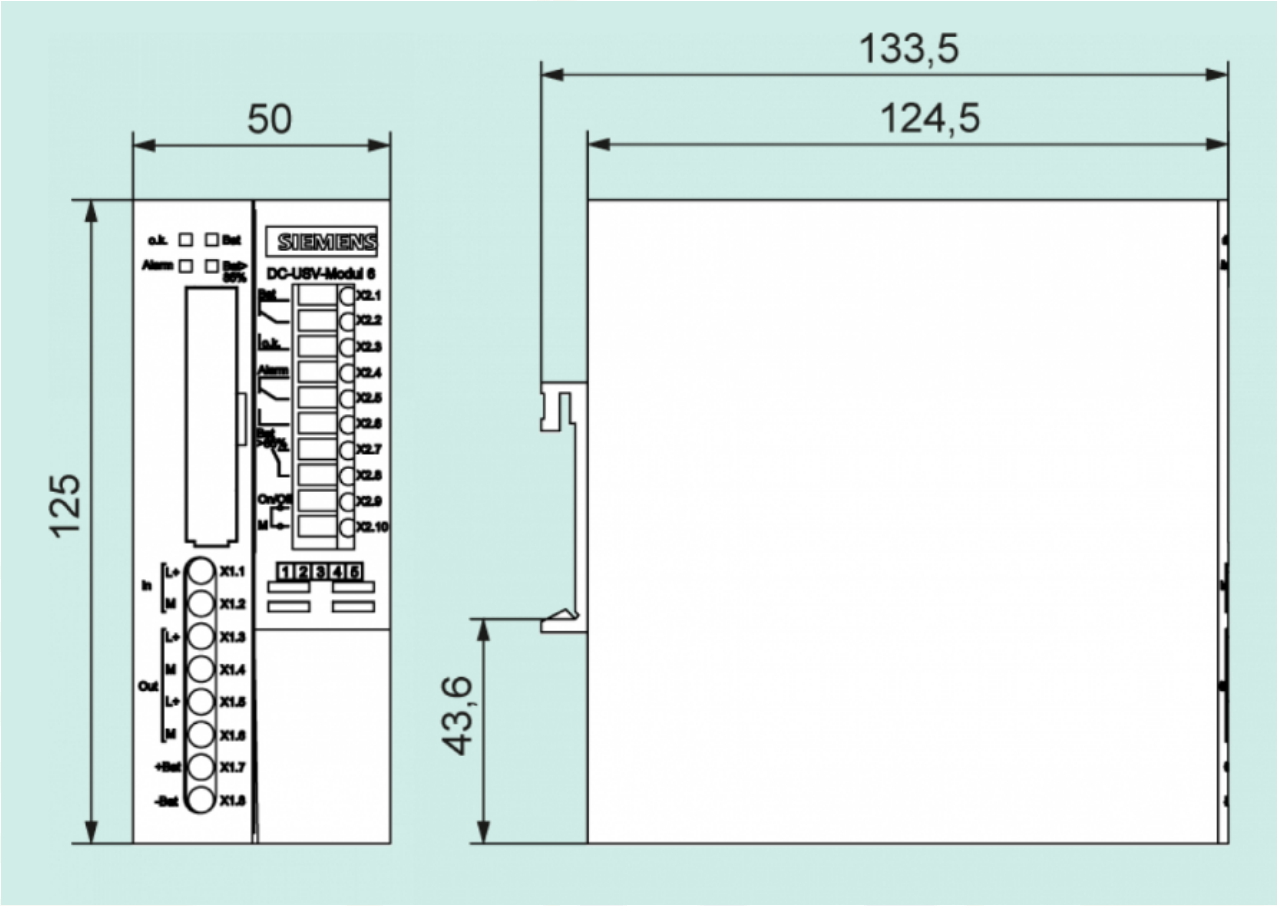

Ескерту:

1. Әлеуетті өнім беруші Қазақстан Республикасының аумағындағы жабдықты өндірушінің (вендордың) ресми өкілінен Қазақстан Республикасының аумағындағы әріптес мәртебесін растайтын кепілдік хат ұсынуға тиіс.
2. Барлық ұсынылатын Жабдық Қазақстан Республикасының аумағында пайдалану үшін сертификатталуы тиіс.
3. Тауар жаңа, пайдаланылмаған, зауыттық қаптамада болуы тиіс; тауарды дайындау күні — жеткізу күніне бір жылдан аспайтын мерзімде.

Техникалық сипаттамаға қатысты мәселелер бойынша келесі нөмірлерге хабарласыңыз:

Горлачёв Дмитрий - "KAP Technology" ЖШС өндірісті дайындау және техникалық қамтамасыз ету бөлімінің жетекші инженері; Тел.: 8(7232)56-01-46; 8(7232)56-00-90 ішкі н. 22536;

пошта: dgorlachev@kaptechnology.kazatomprom.kz.

Шарттар жасасуға және тауарлар жеткізіліміне қатысты мәселелер бойынша келесі нөмірлерге хабарласыңыз: Жакселекова Дина – - "KAP Technology" ЖШС өндірісті дамыту департаментінің бас менеджері, тел.: 8(7172)45-97-05 ішкі н.11657, пошта: d.zhakselekova@kaptechnology.kazatomprom.kz.

3. Сатып алынатын ТЖҚ жеке әлеуетті жеткізушіге немесе өндірушіге тиістілігін анықтайтын сипаттамалар бар

тауарларды, жұмыстарды және көрсетілетін қызметтерді қосымша жинақтау, қосымша жарақтандыру, біріздендіру немесе қолда бар тауарлармен, жұмыстармен және көрсетілетін қызметтермен үйлесімділігін қамтамасыз ету үшін, сондай-ақ одан әрі техникалық сүйемелдеу, сервистік қызмет көрсету және жөндеу, оның ішінде негізгі (орнатылған) жабдықты жоспарлы жөндеу (қажет болған кезде) үшін сатып алу

Қол қойған	Темірбай Қуаныш Арманұлы
Қол қойылған күні	12.11.2026

ТЕХНИЧЕСКАЯ СПЕЦИФИКАЦИЯ

по закупке 1271049
способом Открытый тендер на понижение

Лот № 2 (438-1 Т, 4582514) Блок питания

Заказчик: Товарищество с ограниченной ответственностью "KAP Technology"
Организатор: Товарищество с ограниченной ответственностью "KAP Technology"

1. Краткое описание ТРУ

Наименование	**Значение**
Номер строки	438-1 Т
Наименование и краткая характеристика	Блок питания, для программируемого контроллера
Наименование категории ОКТРУ	Адаптеры, контроллеры
Дополнительная характеристика	-
Количество	42.000
Единица измерения	Штука
Место поставки	КАЗАХСТАН, Восточно-Казахстанская область, Усть-Каменогорск Г.А., г.Усть-Каменогорск, Восточно-Казахстанская область, г. Усть-Каменогорск, пр.Абая 102, Северная проходная АО "УМЗ", корп. 610, склад заказчика
Условия поставки	DDP
Срок поставки	С даты подписания договора в течение 90 календарных дней
Условия оплаты	Предоплата - 0%, Промежуточный платеж - 0%, Окончательный платеж - 100%

2. Описание и требуемые функциональные, технические, качественные и эксплуатационные характеристики

Присутствует указание характеристик, определяющих принадлежность приобретаемого ТРУ отдельному производителю товара для унификации и обеспечения совместимости с имеющимися товарами, а также для дальнейшего технического сопровождения основного (установленного) оборудования.

Технические характеристики (качественные, количественные)

Назначение: Модуль бесперебойного питания предназначен для перехода от основного источника питания на резервный, в случае отлючения или ухудшения качества электрической энергии.

Модель: 6EP1931-2DC21.

Напряжение питания при постоянном токе номинальное значение: 24 V

Форма характеристики напряжения на входе: постоянный ток.

Входной диапазон напряжений: 22 ... 29 В постоянного тока.

Входной ток при номинальном значении входного напряжения 24 В: номинальное значение 6 А.

Зарядный ток резервных аккумуляторов: 0,2 А, 0,4 А.

Выходное напряжение: 24 В.

Выходной ток: номинальное значение 6 А.

Пиковый ток: 6,3 А.

Встроенные защитные функции: защита от перемены полярности аккумулятора, защита от перемены полярности входного напряжения, защита от коротких замыканий.

Ширина корпуса: 50 мм.

Высота корпуса: 125 мм.

Глубина корпуса: 125 мм.

Вид креплений: защёлкивается на профильной шине EN 60715 35x7,5/15

Зарядный ток 1 А, 2 А

Защита от перемены полярности аккумулятора
Защита от перемены полярности входного напряжения

Индикация для штатного режима работы: Нормальный режим: Светодиод зелёный (o.k.), беспотенциальный переключающий контакт "Bat/o.k." в положении "o.k." ("o.k." означает: напряжение подающего блока питания больше порога подключения, установленного на модуле DC-USV);

Буфер не готов: Светодиод красный (Прерывание), беспотенциальный переключающий контакт "Прерывание /Bat" в положении"Прерывание";

Необходима замена аккумулятора: Светодиод красный (Прерывание), беспотенциальный переключающий контакт "Прерывание/Bat" переключается при частоте ок. 0,25 Гц;
накопитель энергии > 85 %: Светодиод зелёный (Bat>85%), беспотенциальный замыкающий контакт "Bat>85" закрыт;
Допустимая нагрузочная способность контактов: 60 В/1 А постоянного тока или 30 В /1 А переменного тока

Индикация для буферного режима работы: буферный режим: Светодиод жёлтый (Bat), беспотенциальный переключающий контакт "o.k./Bat" в положении "Bat";
Предупреждение: напряжение аккумулятора < напряжения постоянного тока 20,4 В: Светодиод красный

(Прерывание), беспотенциальный переключающий контакт "Прерывание/Bat" в положении "Прерывание"; накопитель энергии > 85 %: Светодиод зелёный (Bat>85%), беспотенциальный замыкающий контакт "Bat>85" закрыт

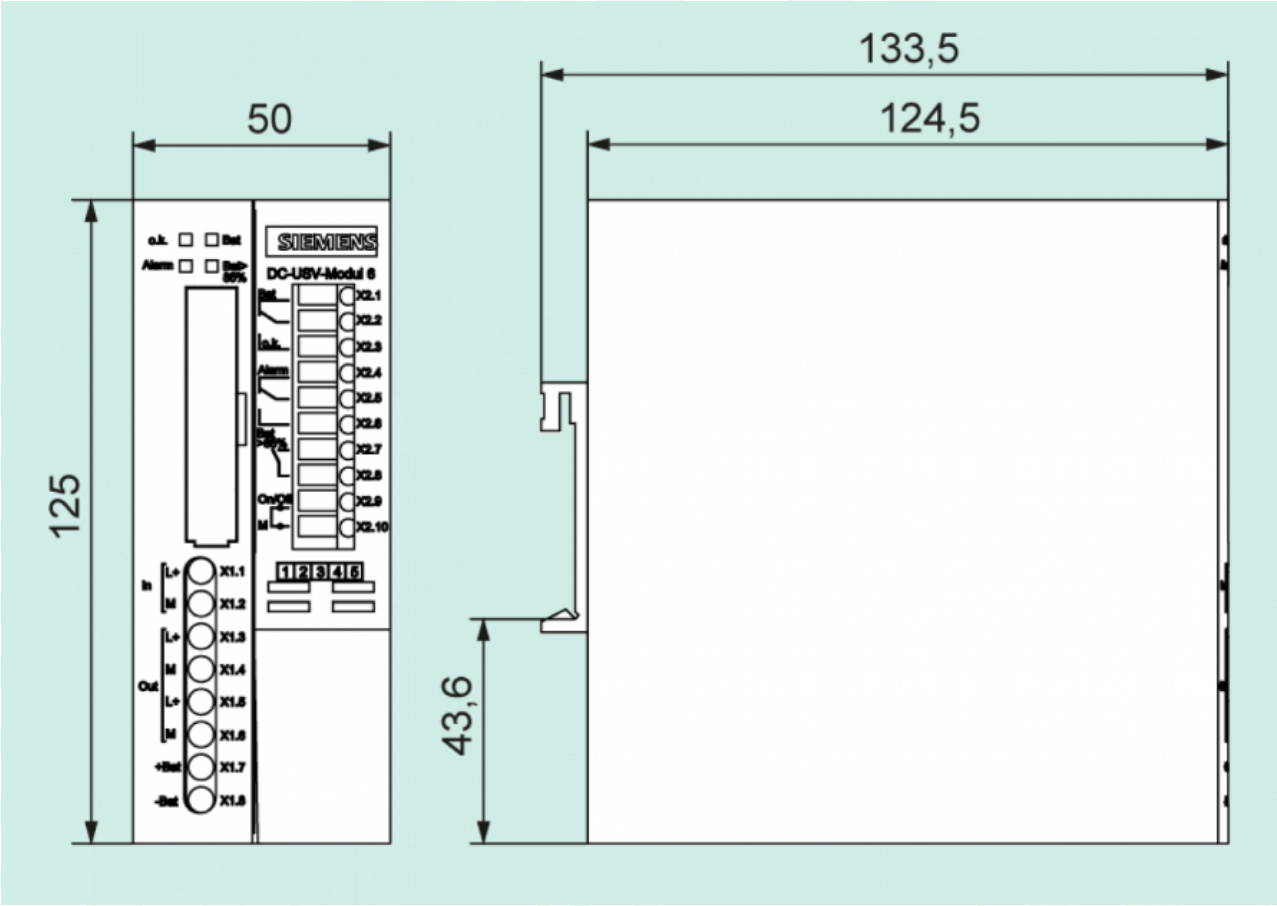

Примечание:

1. Потенциальный поставщик должен предоставить сертификат дистрибьютера либо гарантийное письмо от официального представителя производителя (вендора) оборудования на территории Республики Казахстан, подтверждающие статус партнера на территории Республики Казахстан.
2. Все предоставляемое оборудование должно быть сертифицировано для использования на территории Республики Казахстан.
3. Товар должен быть новым, не бывшим в употреблении, в заводской упаковке; дата изготовления товара — не более чем за один год до даты поставки.

По вопросам, касающихся технической спецификации обращаться:

Горлачёв Дмитрий - ведущий инженер отдела подготовки производства и технического обеспечения

ТОО "KAP Technology"; Тел.: 8(7232)56-01-46; 8(7232)56-00-90 вн. 22536;

почта: dgorlachev@kaptechnology.kazatomprom.kz.

По вопросам, касающихся заключения договоров и поставки товаров обращаться:

Жакселекова Дина – главный менеджер отдела развития производства ТОО "KAP Technology", тел.: 8(7172)45-97-05 вн.11657: почта: d.zhakselekova@kaptechnology.kazatomprom.kz.

3. Присутствует указание характеристик, определяющих принадлежность приобретаемого ТРУ отдельному потенциальному поставщику либо производителю на основании

приобретения товаров, работ и услуг для доукомплектования, дооснащения, унификации или обеспечения совместимости с имеющимися товарами, работами и услугами, а также для дальнейшего технического сопровождения, сервисного обслуживания и ремонта, в том числе планового ремонта (при необходимости), основного (установленного) оборудования

Подписал	Темірбай Қуаныш Арманұлы
Дата подписания	12.11.2026