LEO Лио

`Отчет о завершении выпуска продукции

Наименование проекиа:	Объект реконструкции установки замедленного коксования "Павлодарский нефтехимический завод"
Поз.:	H-71/H-71A
Тип:	150AY75
Номер выпуска:	D15060601/D15060602

ООО <<Лио Хуа Хэн>> по выпуску насоса в городе Далянь

Dalian Leo Huaneng Pump Co., Ltd

Нефтехимические технологические насосы

ООО <<Лио Хуа Хэн>> по выпуску насоса в городе Далянь

Dalian LEO Huaneng Pump Co., Ltd

Содержание

Общие положения ..... - 1 -
Описание насоса ..... - 2 -
Монтаж насоса ..... - 4 -
Трубопровод и его вспомогательное оборудование ..... - 6 -
Использование ..... - 8 -
Обслуживание ..... - 10 -
Осмотр ..... - 16 -

Технические характеристики

Наименование показателя	Показатель
Подача, $м^3/ч$,	48.6/81/105
Напор, м	84
Максимальное допустимое рабочее давление, Мпа	3.6
Пробное давление, Мпа	6
Частота вращения, (об/мин)	2950
Температура °С при максимальном допустимом рабочем давлении	380

Гарантийный срок эксплуатации с использованием запасных частей – 24 месяцев со дня ввода в эксплуатацию, но не более 36 месяцев считая с момента отгрузки потребителю.

ЗАПРЕЩАЕТСЯ!Разборка агрегата насосного в гарантийный срок эксплуатации без согласования с ООО «Лио Хуа Хэн>» по выпуску насоса в городе Далянь. Пломбы «корпус-крышка» в данный период эксплуатации не должны быть нарушены. При нарушении данного требования изготовитель агрегата насосного снимает свои гарантийные обязательства

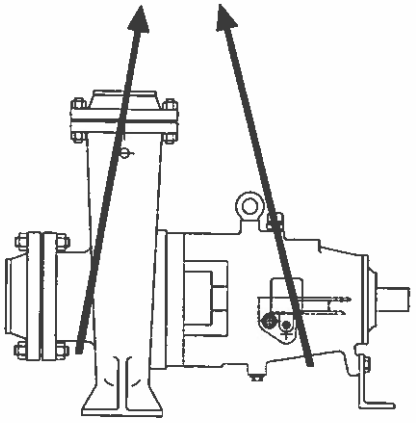

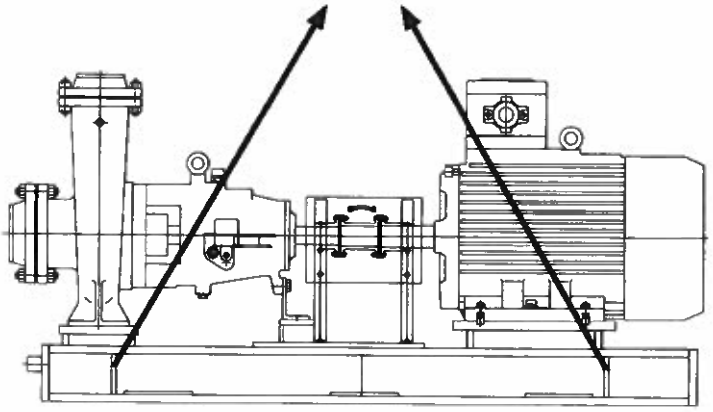

Внимание! При раздельном перемещении насоса в сборе или насосных агрегатов, запрещается использовать подъемное кольцо насоса или подъемное кольцо двигателя, которые предназначаются только для отдельного перемещения при сборке или разборке. При раздельном перемещении насоса следует использовать для крепления строп фланцы или опоры подшипников корпуса насоса, при раздельном перемещении насосных агрегатов следует использовать для крепления строп подъемные кольца в фундаментной раме.

Описание насоса

Насос типа AY— это одноступенчатый горизонтальный центробежный насос, корпус насоса которого поддерживается по середине. Данная серия насосов предназначена для перекачки разных коррозийных жидкостей, с диапозоном температуры -80℃~+450℃, максимальное эксплуатационное давление насоса типа AY составляет 5,0 Мпа. К насосу типа AY применим стандарт API610, который обеспечивает условия ремонта по промышленным требованиям к процессу, подшипник, уплотнение и лопастное колесо составляют узел ротора, который можно быстро разобрать или собрать, это максимально сократило период ремонта при остановке.

Лопастное колесо является закрытым и имеет одностороннее всасывание , имеет износостойкое кольцо лопастного колеса и износостойкое кольцо корпуса насоса, после износа просто необходимо заменить износостойкое кольцо, чтобы снизить себестоимость ремонта и ЗИП.

На крышке насоса есть конструкция, охлаждающая или нагревающая корпус ящика уплотнения. Уплотнение имеет два типа: набивочное и механическое, пользователь может выбрать в соответствии с режимами работы.

Подшипник смазывается смазочным маслом, на держателе подшипника есть масленка с постоянным положением, держатели подшипника разделены на конструкции без охлаждения, с водяным охлаждением, охлаждением с вентилятором.

Между насосом и двигателем используется гибкая муфта в качестве соединительного элемента, данный элемент может компенсировать малое осевое, радиальное и угловое смещение.

Универсальный разрез

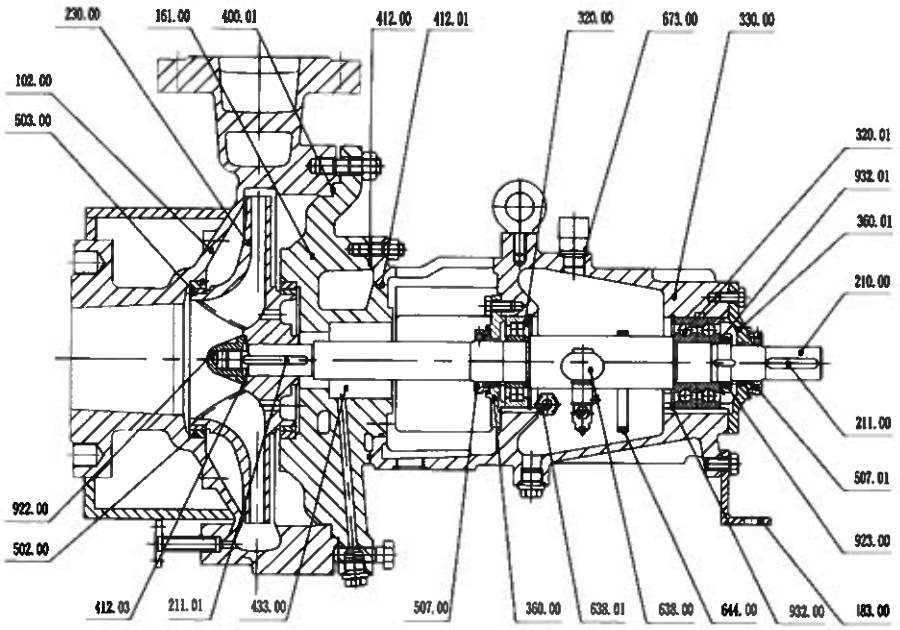

1	Корпус насоса	26	Шпонка
2	Гайка крыльчатки	27	Контргайка (Стопорная гайка)
3	Уплотнительное кольцо крыльчатки	28	Подкладное кольцо,
4	Уплотнительное кольцо корпуса	29	Винт
5	Шпонка	30	Болт
6	Гайка крыльчатки	31	Ножка
7	Уплотнительное кольцо корпуса	32	Подшипник
8	Втулка горла	33	Кольцо брызга
9	Кольцо	34	Масленка с постоянным уровнем
10	Болт	35	Прокладка
11	Гайка	36	Охлаждающая водяная рубашка
12	Болт	37	Стопорное кольцо
13	Гайка	38	Подшипник
14	Ось	39	Резьбовая пробка
15	Винт	40	Прокладка
16	Корпус подшипника	41	Сальниковая крышка подшипника
17	Газоотводная пробка	42	Пылезащищённый диск
18	Прокладка	43	Винт
19	Охлаждающая водяная рубашка	44	Крышка насоса
20	О-образное кольцо	45	Прокладка
21	Винт	46	Винт
22	Сальниковая крышка подшипника	47	Крыльчатка
23	Болт	48	Элемент корпуса насоса для выброса остатка
24	Пылезащищённый диск	49	Резьбовая пробка
25	Винт	50	Винт